RelaySimTest

Новые возможности версии 3.40 SR1

по сравнению с версией 3.30

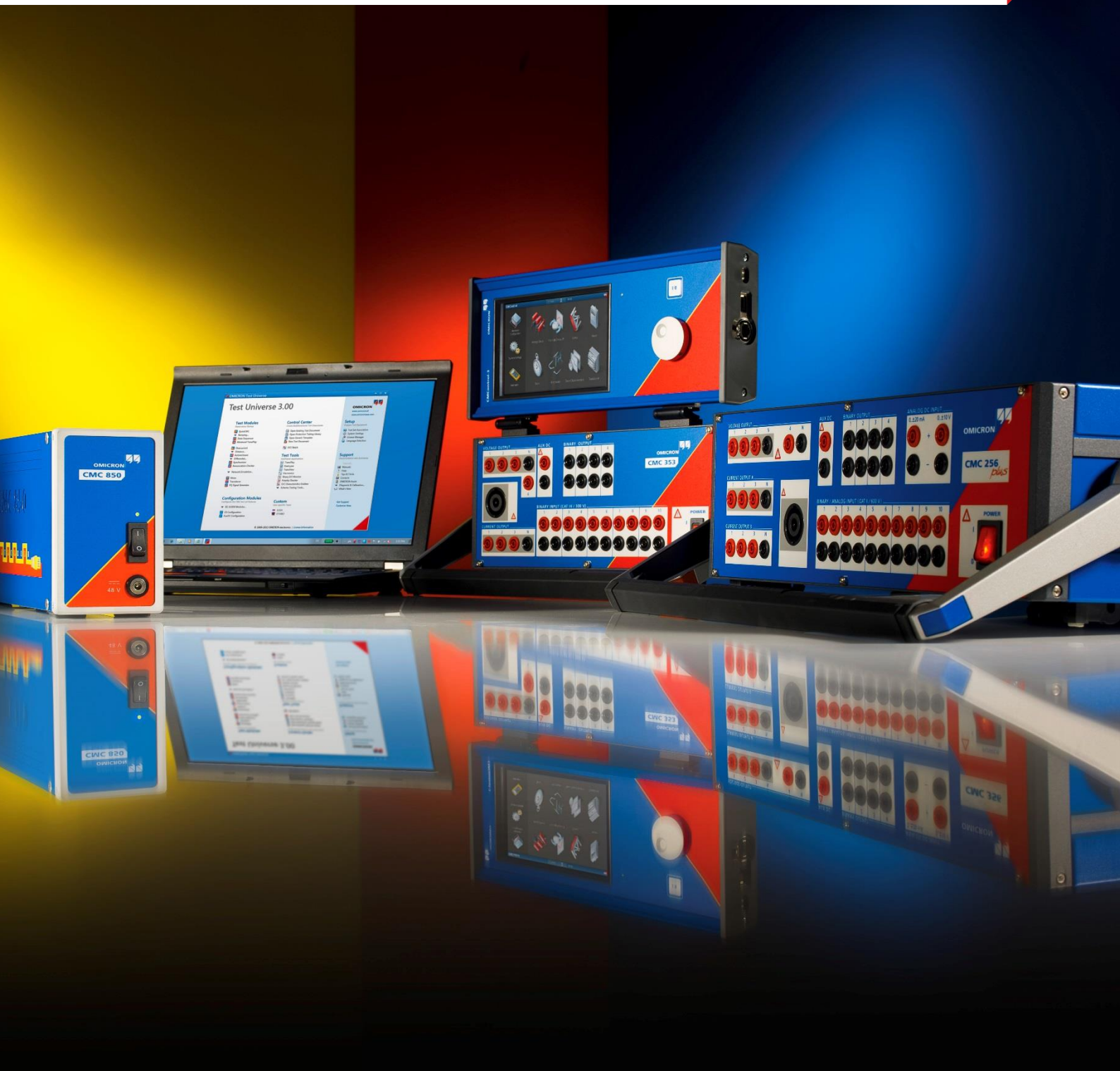

1 Полная поддержка настраиваемых наборов данных для Sampled Values

Поскольку версия 3.0 ПО RelaySimTest стала отличным подспорьем для проведения испытаний систем защиты с шиной процесса IEC 61850, мы решили расширить ее возможности за счет внедрения двух новых функций.
Теперь потоки Sampled Values (SV) можно моделировать с помощью гибко настраивемых наборов данных по стандартам IEC 61850-9-2 и IEC 61869-9.
Конфигурация при этом останется такой же интуитивно понятной, как и в предыдущих версиях.

1. Импортируйте объединяющее устройство (IED для потока SV) как смоделированное устройство из файла конфигурации SCL. Это обеспечит автоматический импорт конфигурации наборов данных SV. При этом выполнять конфигурацию набора данных вручную не требуется!
2. Выберите трансформаторы тока (ТТ) и трансформаторы напряжения (ТН) из элементов в энергосистеме.
3. Наконец, сопоставьте сигналы ТТ и ТН с набором данных посредством операций выбора и нажатия.

ПО *RelaySimTest* предоставляет максимально гибкие возможности для многих сценариев использования и вызовов:

- однофазное напряжение шины и трехфазное напряжение линии в одном наборе данных для контроля синхронизма;
- все виды конфигураций трансформатора, например трехфазный ток первичной и вторичной обмоток трансформатора, плюс ток ТТ в нейтрали в одном наборе данных (семь фаз);
- только четыре тока на один набор данных и на одну ячейку для дифференциальной защиты сборных шин;
- различная полярность тока нейтрали и трехфаного тока в пределах одного набора данных.

С помощью одного комплекта CMC можно смоделировать до четырех SV-потоков и 32 SV (24 SV с различными сигналами). Их количество можно увеличить для тестирования любой требуемой схемы путем добавления дополнительных испытательных комплектов в конфигурацию *RelaySimTest*.

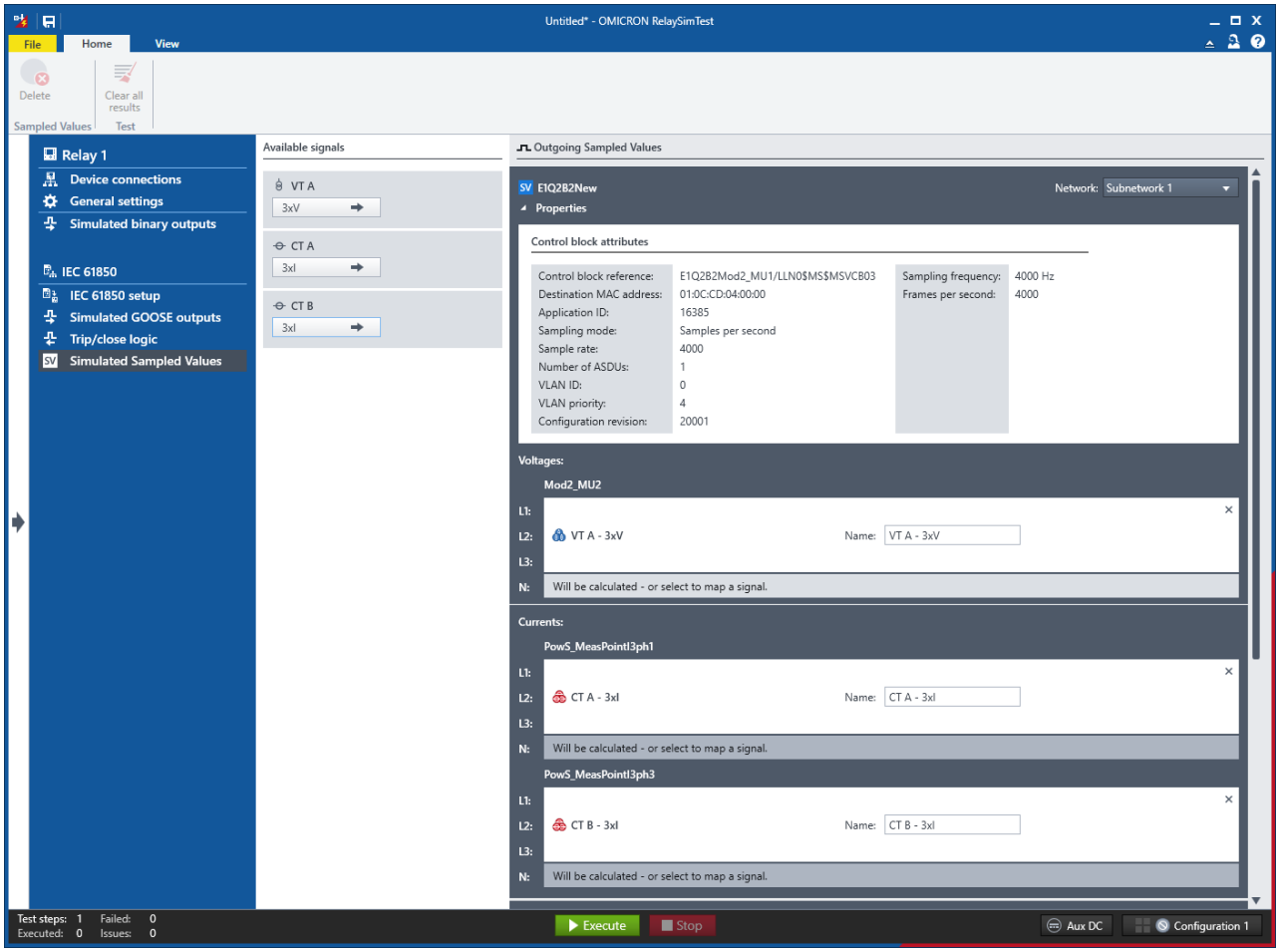
Untitled* - OMICRON RelaySimTest
File
Home
View
Delete
Clear all results
Sampled Values
Test
Relay 1
Device connections
General settings
Simulated binary outputs
IEC 61850
IEC 61850 setup
Simulated GOOSE outputs
Trip/close logic
Simulated Sampled Values
Available signals
VT A
3xV
CT A
3xI
CT B
3xI
Outgoing Sampled Values
E1Q2B2New
Network: Subnetwork 1
Properties
Control block attributes
Control block reference: E1Q2B2Mod2_MU1/LLN0MSMSVCB03
Destination MAC address: 01:0C:CD:04:00:00
Application ID: 16385
Sampling mode: Samples per second
Sample rate: 4000
Number of ASDUs: 1
VLAN ID: 0
VLAN priority: 4
Configuration revision: 20001
Sampling frequency: 4000 Hz
Frames per second: 4000
Voltages:
Mod2_MU2
L1:
L2: VT A - 3xV
Name: VT A - 3xV
L3:
N: Will be calculated - or select to map a signal.
Currents:
PowS_MeasPointI3ph1
L1:
L2: CT A - 3xI
Name: CT A - 3xI
L3:
N: Will be calculated - or select to map a signal.
PowS_MeasPointI3ph3
L1:
L2: CT B - 3xI
Name: CT B - 3xI
L3:
N: Will be calculated - or select to map a signal.
Test steps: 1 Failed: 0
Executed: 0 Issues: 0
Execute
Stop
Aux DC
Configuration 1

2 Моделирование отказа IED GOOSE

Чтобы провести испытание резервной или аварийной логики схемы защиты при возникновении ошибки GOOSE, разместите отказ IED на смоделированном устройстве. Моделирование выбранного сообщения GOOSE будет прекращено, а время существования данных (TTL) истечет.

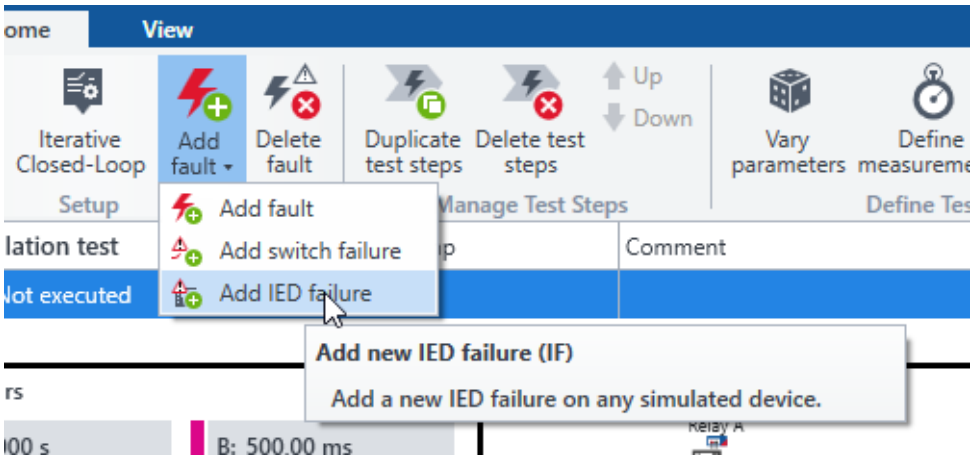

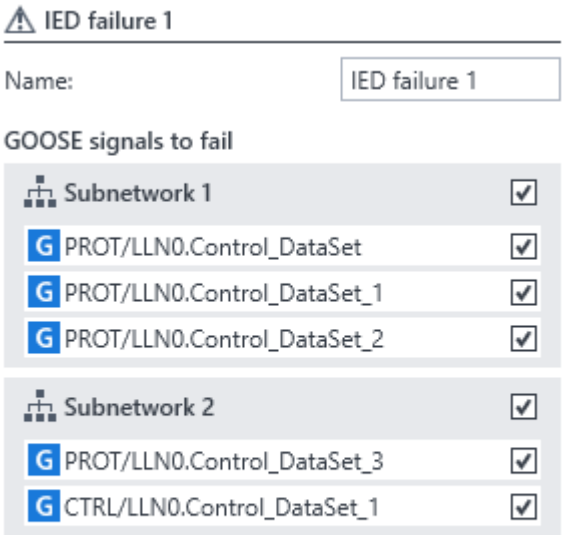

3 Трансформатор с разомкнутыми обмотками для моделирования работы фазоповоротных трансформаторов с двумя сердечниками, а также для других задач

Представляем вашему вниманию два новых элемента: трансформаторы с двумя и тремя разомкнутыми обмотками. С помощью новых элементов в *RelaySimTest* можно моделировать фазоповоротные трансформаторы с двумя сердечниками, представляющие собой пограничный случай, из-за чего некоторые наши клиенты сталкивались с трудностями при тестировании соответствующих схем защиты.
Другие примеры использования новых элементов:

- трансформаторы с трехфазными ТТ на нейтральной стороне обмотки с соединением звездой;
- трансформаторы с ТТ, включенным в обмотку, соединенную треугольником.

Новые элементы поддерживают существующие расширенные функции тестирования трансформаторов, такие как моделирование внутренних повреждений и насыщение, и требуют наличия лицензии на использование *расширенных функций испытания трансформаторов*. Поскольку такие элементы используются в особых ситуациях, мы предлагаем ознакомиться с будущими указаниями по применению либо обратиться в службу технической поддержки в случае возникновения вопросов.

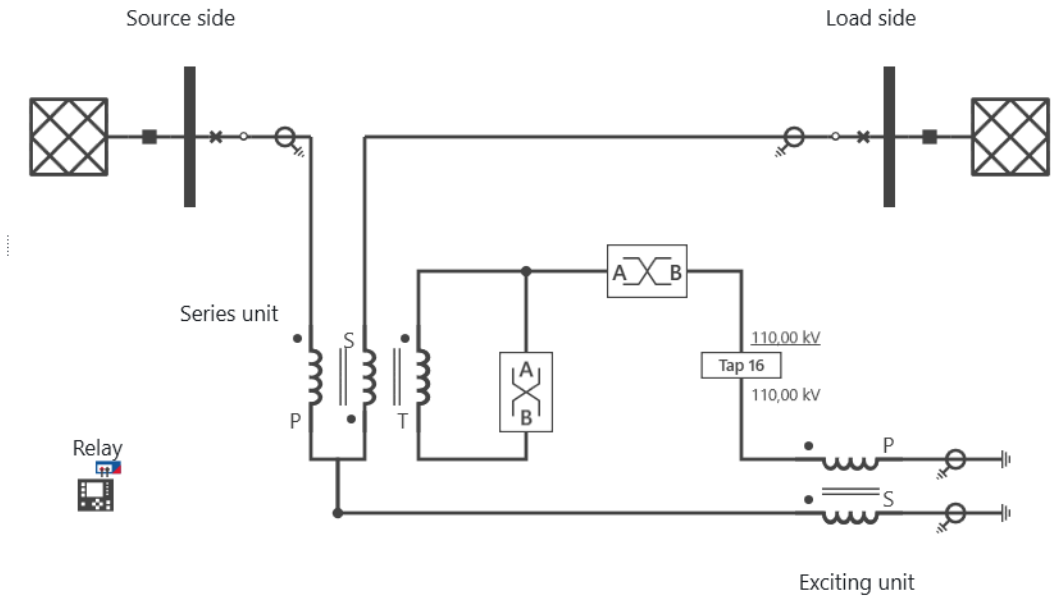

4 Bug fixes in RelaySimTest 3.40

4.1 SR1

Fixed bugs:

- Fixed issue with Wi-Fi connection.
- Fixed "Add switch failure" within breaker context menu.
- Fixed duplication error that occurred under special power system conditions.
- Fixed issue where certain faults on parallel lines caused an error in the traveling wave simulation.

Performance improvements:

- Improved performance when many widgets are used.
- Improved performance for simulation test cases when many GOOSE messages and SMV streams are mapped.

Подробные сведения, дополнительные материалы и контактные данные всех региональных офисов компании можно найти на нашем веб-сайте.

www.omicronenergy.com

Информация может быть изменена без предварительного уведомления.